

IP20

EXTENSOR
DE POTÊNCIA PWM

EXTENSOR DE POTENCIA PWM - PWM POWER EXTENDER

PT) Descrição do produto

Extensor de potência de tensão constante com sinal de entrada PWM ideal para utilizar em grandes circuitos de fita para manter a intensidade de luz constante em todo o circuito. Indicado para fitas monocolor.

ES) Descripción del producto

Extensor de potencia de tensión constante con señal de entrada PWM ideal para su uso en circuitos de tira de gran tamaño para mantener una intensidad luminosa constante en todo el circuito. Adecuado para tiras monocolor.

EN) Product description

Constant voltage power extender with PWM input signal, ideal for use in large strip circuits to maintain constant light intensity throughout the circuit. Suitable for monocolor strips.

Características Gerais - Características generales - General Features

Temperatura de Trabalho - Temperatura de funcionamiento - Working Temperature
-30 ~ 55°C

Temperatura da Caixa (máx.) - Temperatura de la Caja - Case Temperature (max.)
+81°C

Tensão de Entrada - Tensión de Entrada - Input Tension
12-24V

Corrente de Entrada - Corriente de Entrada - Input Current
30A

Tensão de Saída - Tensión de Salida - Output Tension
12-24VDC

Corrente de Saída - Corriente de Salida - Output Current
30A

Potência de Saída - Potencia de Salida - Output Power
360W, 12V | 720W, 24V

Tipo de Saída - Tipo de Salida - Output Type
Tensão constante - Tensión constante - Constant voltage

Sinal de Entrada - Señal de Entrada - Input Signal
PWM

Material
Alumínio - Aluminio - Aluminium

IP
20

Desenho Técnico - Dibujo Técnico - Technical Drawing

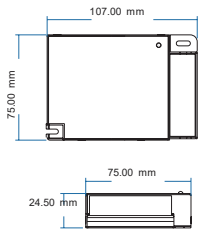

SKU

33005

Diagrama de Instalação - Diagrama de Instalación - Installation Diagram

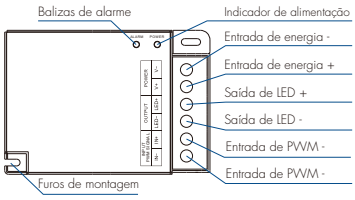

Diagrama Elétrico - Diagrama eléctrico - Electrical diagram

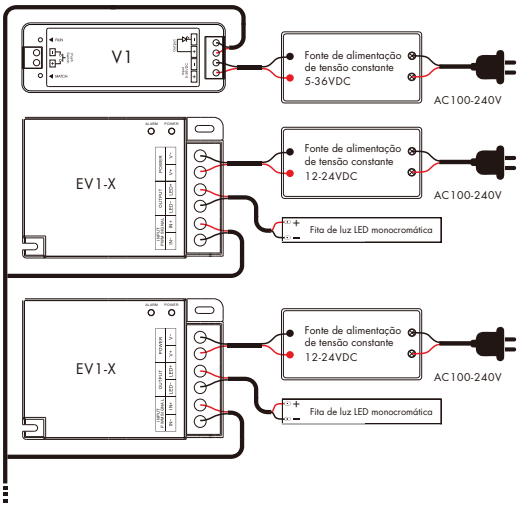

Nota: Se o repetidor de energia estiver sobreaquecido, sobrecarregado ou em curto-circuito, o indicador de alarme piscará.

Produtos Recomendados - Productos Recomendados - Recommended products



CONTROLADOR MONOCOLOR DE UM CANAL
CONTROLADOR DE UNO CANAL | ONE- CHANNEL CONTROLLER
32817



CONTROLADOR MONOCOLOR DE UM CANAL
CONTROLADOR DE UNO CANAL | ONE- CHANNEL CONTROLLER
32800



CONTROLADOR WIFI & RF APP TUYA
CONTROLADOR WIFI & RF APP TUYA | WIFI & RF CONTROLLER APP TUYA
32978