

3 ANOS GARANTIA

CONECTOR
INDIVIDUAL

CONECTOR 180° - 180° CONNECTOR

PT) Descrição do produto
Conector 180° para módulos LED hexagonais, possibilita a criação de diferentes configurações e padrões de instalação.

ES) Descripción del producto
Conector 180° para módulos LED hexagonales, permite crear diferentes configuraciones y patrones de instalación.

EN) Product description
180° connector for hexagonal LED modules, enabling the creation of different configurations and installation patterns.

Características Gerais - Características generales - General Features

Voltagem - Tensión - Voltage
100~240V

Acabamento
Transparente- Transparent

Material
PC

Desenho Técnico - Dibujo Técnico - Technical Drawing

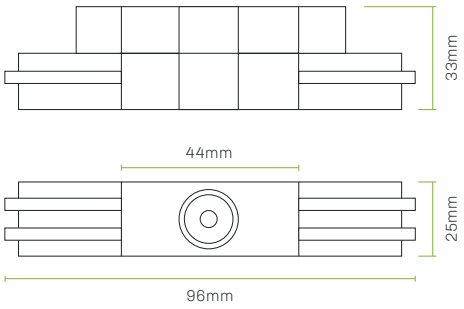

SKU

50026

