

IP68

CONECTOR
ESTANQUE

CONECTOR ESTANCO - WATERTIGHT CONNECTOR

PT) Descrição do produto
Conector Estanque de 2 Vias IP68 para utilizar como conexão da cablagem elétrica nas zonas onde, pelas suas condições, é necessário um alto grau de impermeabilidade e resistência.

ES) Descripción del producto
Conector estanco de 2 vías IP68 para su uso como conexión para cableado eléctrico en zonas donde se requiera un alto grado de impermeabilidad y resistencia debido a las condiciones.

EN) Product description
IP68 2-way watertight connector for use as a connection for electrical cabling in areas where, due to the conditions, a high degree of impermeability and resistance is required.



Características Gerais - Características generales - General Features

Voltagem - Tensión - Voltage
450V AC

Corrente Nominal - Corriente Nominal - Nominal Current
24A

Número de Vias - Número de Pistas - Number of Lanes
2

Cabos - Cables
Min. 2x0.5mm² | Máx. 3x2.5mm²

Profundidade Máxima - Profundidad Máxima - Maximum Depth
5m

Inflamabilidade - Inflamabilidad - Flammability
Nível 2 - Nivel 2 - Level 2

Material
PA66

IP **Classe**
68 ⧈

Desenho Técnico - Dibujo Técnico - Technical Drawing

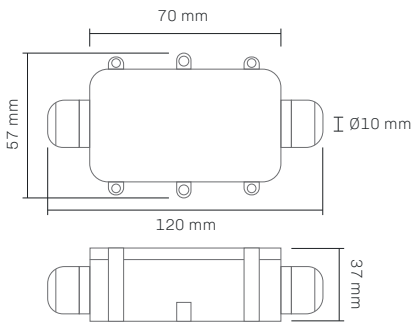

SKU

M686-2