

3 ANOS GARANTIA

CONECTOR

EM K

CONECTOR EN K - K CONNECTOR

PT) Descrição do produto

Conector em K para módulos LED hexagonais, possiblita a criação de diferentes configurações e padrões de instalação.

ES) Descripción del producto

Conector en K para módulos LED hexagonales, permite crear diferentes configuraciones y patrones de instalación.

EN) Product description

K-connector for hexagonal LED modules, enabling the creation of different configurations and installation patterns.

Características Gerais - Características generales - General Features

Voltagem - Tensión - Voltage

100~240V

Acabamento

Transparente- Transparent

Material

PC



Desenho Técnico - Dibujo Técnico - Technical Drawing

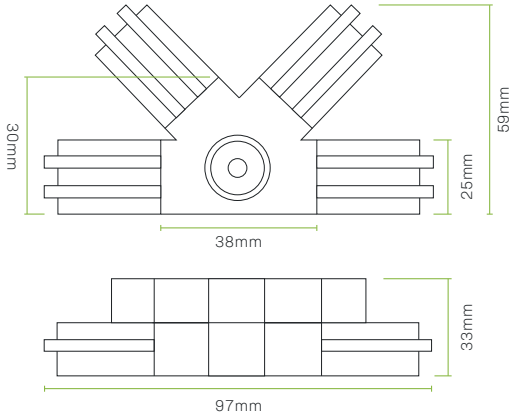

SKU

49990