

IP20

LIGADOR

P/ FIO FLEXÍVEL

AGLUTINANTE PARA CABLE FLEXIBLE

BINDER FOR FLEXIBLE WIRE

PT) Descrição do produto

Ligador rápido com cinco ligações para fio flexível, adequado para condutores de cobre até 4mm. Caixa transparente para fácil inspeção visual e tampas azuis que permitem uma deteção rápida de cada terminal.

ES) Descripción del producto

Conector rápido con cinco conexiones para cable flexible, apto para conductores de cobre de hasta 4 mm. Carcasa transparente para facilitar la inspección visual y tapones azules que permiten detectar rápidamente cada terminal.

EN) Product description

Quick connector with five connections for flexible wire, suitable for copper conductors up to 4mm. Transparent case for easy visual inspection and blue caps that allow quick detection of each terminal.

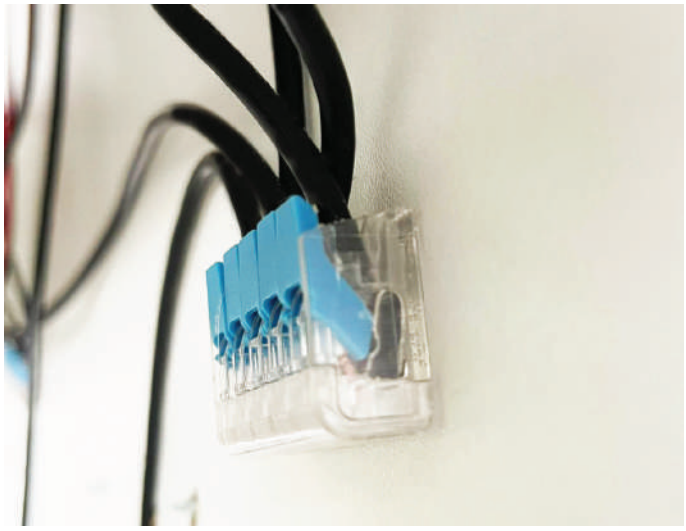

Características Gerais - Características generales - General Features

Temperatura de Trabalho - Temperatura de funcionamiento - Working Temperature

-20 ~ 40°C

Voltagem - Tensión - Voltage

450V 4KV

Corrente Nominal - Corriente Nominal - Nominal Current

32A

Número de Entradas - Detección - Detection

5

Material

PC

IP

20

Desenho Técnico - Dibujo Técnico - Technical Drawing

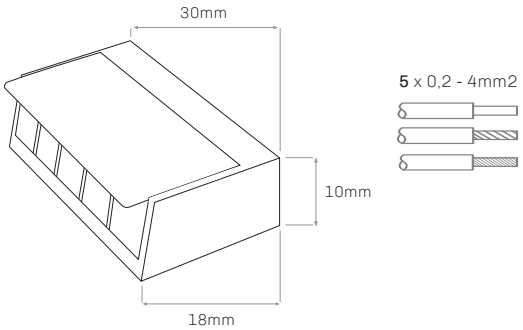

SKU

27417